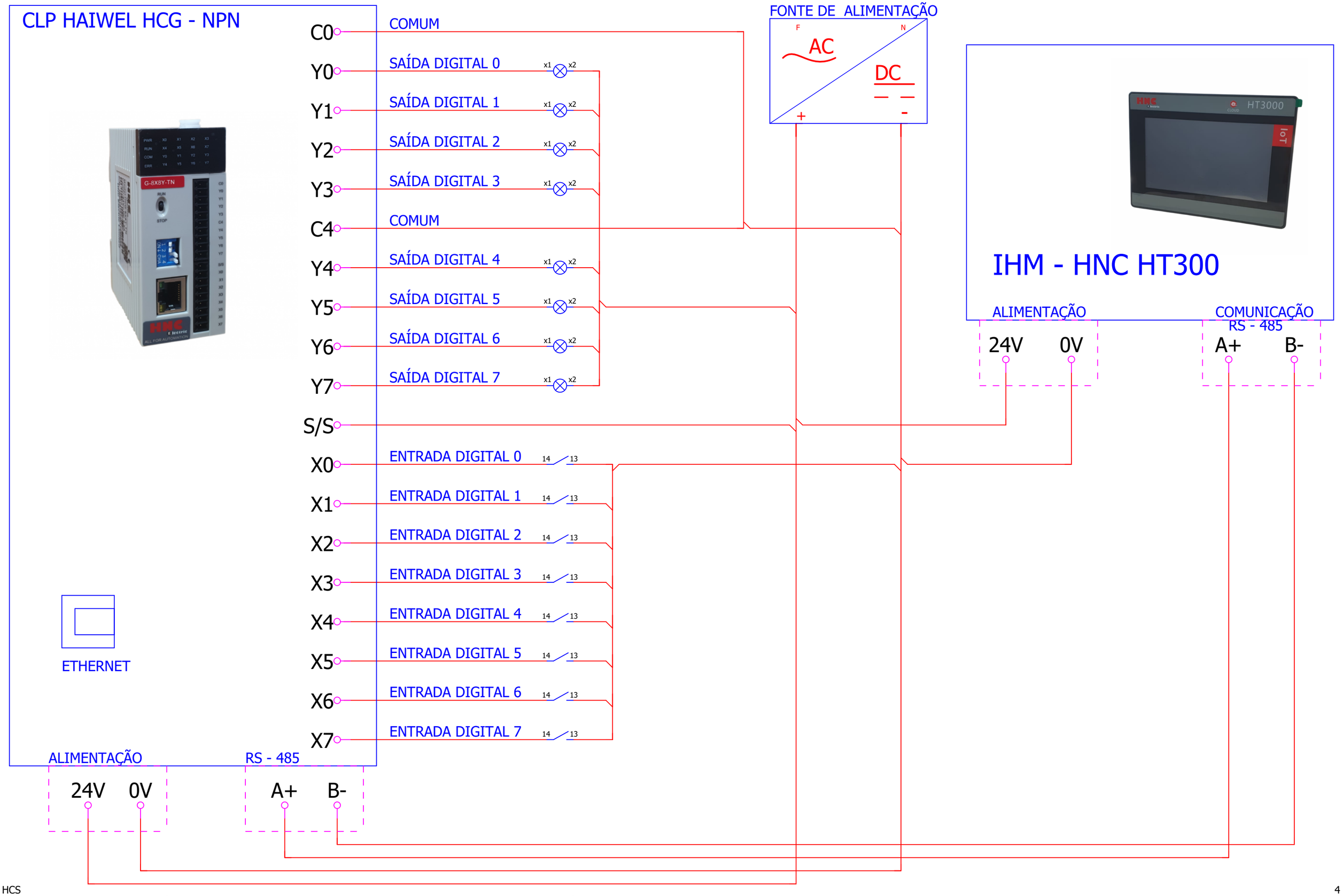
CLP HAIWEL HCG - NPN
C0
COMUM
Y0
SAÍDA DIGITAL 0
Y1
SAÍDA DIGITAL 1
Y2
SAÍDA DIGITAL 2
Y3
SAÍDA DIGITAL 3
C4
COMUM
Y4
SAÍDA DIGITAL 4
Y5
SAÍDA DIGITAL 5
Y6
SAÍDA DIGITAL 6
Y7
SAÍDA DIGITAL 7
S/S
X0
ENTRADA DIGITAL 0
X1
ENTRADA DIGITAL 1
X2
ENTRADA DIGITAL 2
X3
ENTRADA DIGITAL 3
X4
ENTRADA DIGITAL 4
X5
ENTRADA DIGITAL 5
X6
ENTRADA DIGITAL 6
X7
ENTRADA DIGITAL 7
ETHERNET
ALIMENTAÇÃO
24V 0V
RS - 485
A+ B-
FONTE DE ALIMENTAÇÃO
AC
DC
IHM - HNC HT300
ALIMENTAÇÃO
24V 0V
COMUNICAÇÃO
RS - 485
A+ B-