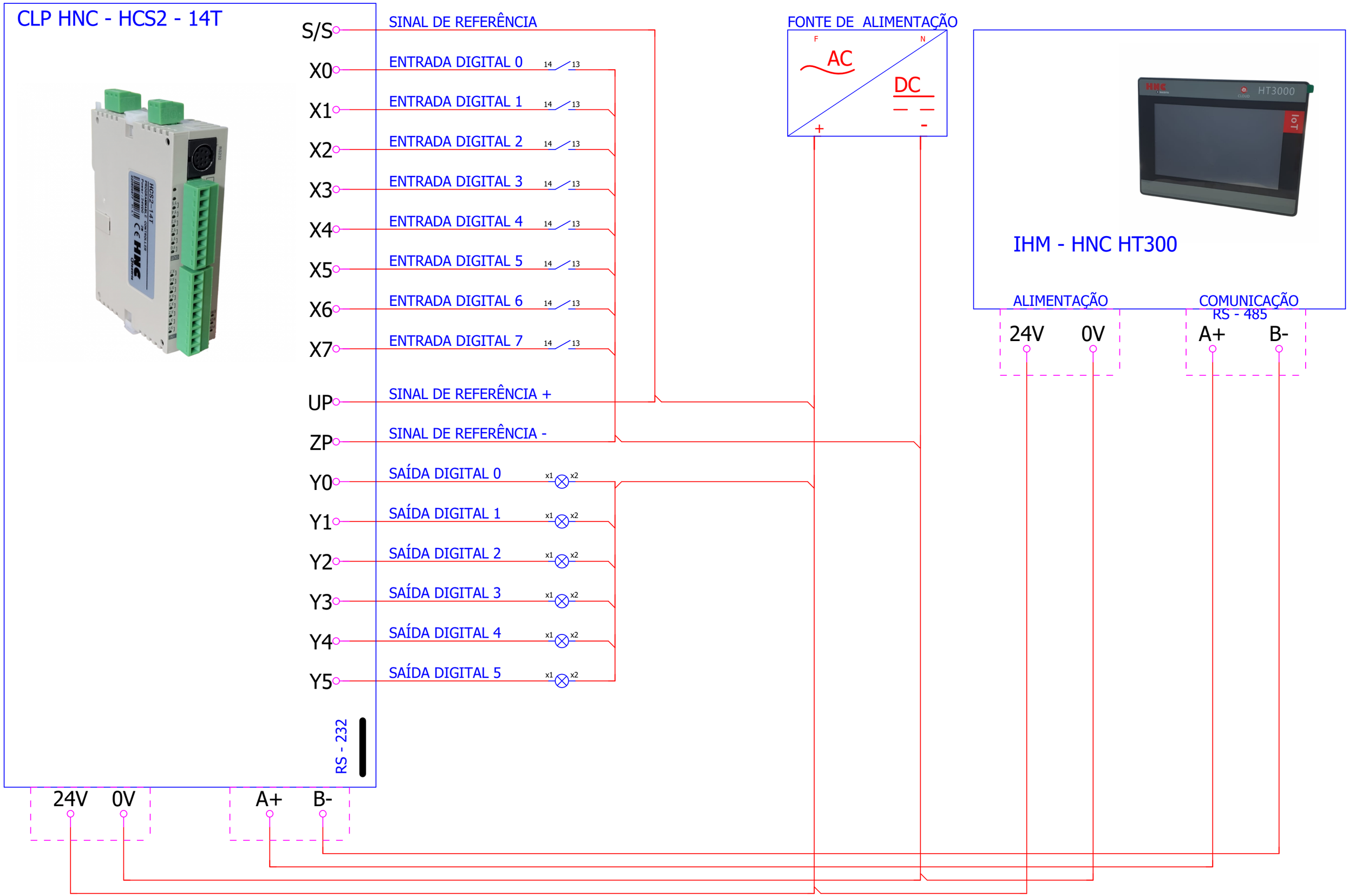

4

			Data	08/01/2024	EPLAN	EPLAN GmbH & Co. KG	CLP HCS2	= CA1	
			Editor	HP				+ EAA	
			Verif.		Projeto básico com estrutura de identificação de acordo com a norma GB			GB_bas001	Folha 5
Alteração	Data	Nome	Orig.		Em substituição de	Substituído por			Página 5 / 5