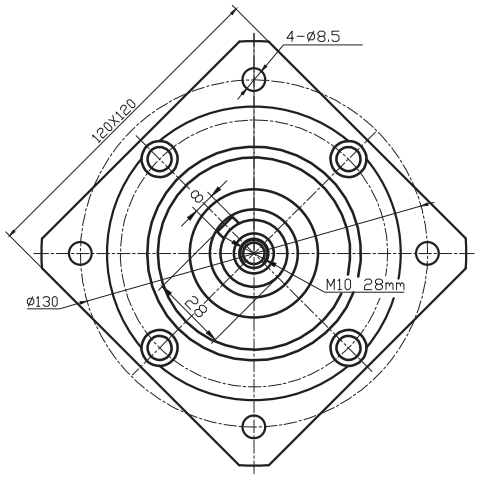

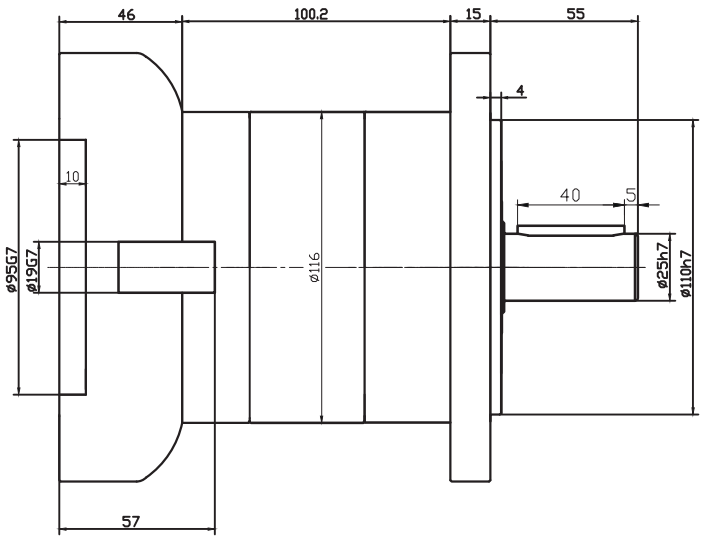

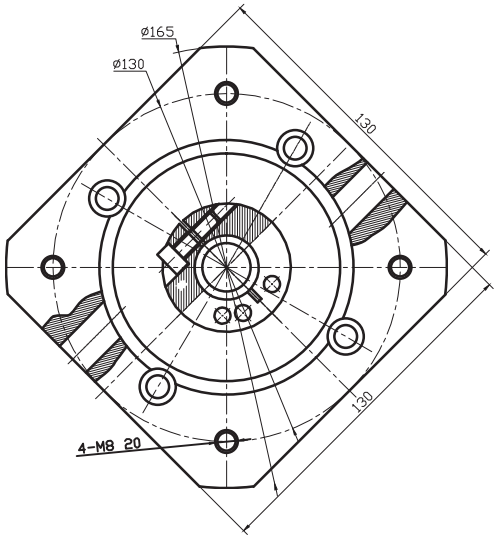

MODELO: PLF110-50:1-L2-P2
REDUÇÃO= 50:1
RUÍDO = 65Db
FOLGA <= 12A rcmin
RENDIMENTO =94%
TORQUE NOMINAL = 230 N.m
VIDA ÚTIL = 21000h
INÉRCIA = 1.49 kgcm²
CLASSE DE PROTEÇÃO =Ip54
TEMPERATURA DE TRABALHO = -25°c~+90°c
VELOCIDADEN OMINALD E ENTRADA =3000 R P M
VELOCIDADE MÁXIMA DE ENTRADA = 5000 R P M
TORQUE AXIAL MÁXIMA =1050N
TORQUE RADIAL MÁXIMO =2100N

PRADO
AUTOMAÇÃO INDUSTRIAL